Skalengriff - Chrom

MADISON

11 420 220

Chrom	11 420 220-00
Platin gebürstet	11 420 220-06
Platin	11 420 220-08
Messing (23kt Gold)	11 420 220-09

Skalengriff - Chrom

MADISON

11 420 220

Skalengriff - Chrom

MADISON

11 420 220

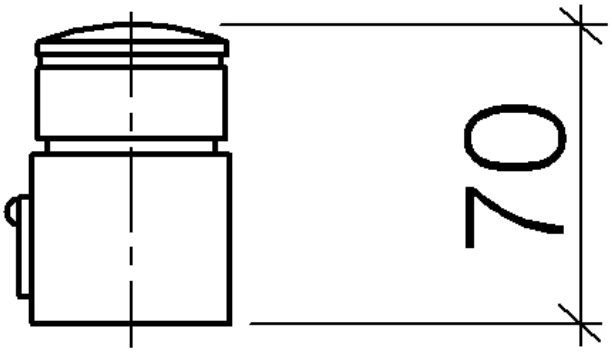

Skalengriff - Chrom

MADISON

11 420 220

Ersatzteile für die anderen Oberflächenvarianten finden Sie hier: Platin gebürstet

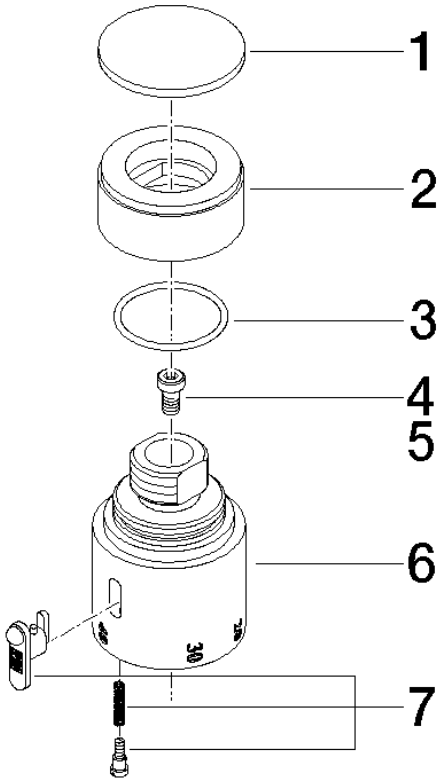

Ersatzteilstückliste

Nr.	Artikelnummer	Benennung	Verbaumenge	Lieferzeit
3	09 14 10 040 90	Dichtung	1	2
4	90 30 30 027 00 90	Schraube	1	2
5	09 30 33 004 90	Schraube	1	2
7	90 21 33 020 00 90	Griff	1	2